ThermoFLUX

ThermoFLUX d.o.o., Bage br. 3, 70101 Jajce, Bosna a Hercegovina, Tel/Fax: 030–657-100
www.thermoflux.ba tfinfo@thermoflux.ba

KRBOVÁ KAMNA NA PELETY

ELEGANCE AIR

NÁVOD K OBSLUZE A ÚDRŽBĚ

TECHNISCHE UNIVERSITÄT WIEN

Akkreditierung Austria 0121 ISO/IEC 17025

NB 1746

Prüflabor für Feuerungsanlagen
am Institut für Verfahrenstechnik, Umwelttechnik und Technische Biowissenschaften

Getreidemarkt 9/166
A-1060 Wien

Email: prueflabor@tuwien.ac.at

Tel.: ++43 1 58801 /166888
Fax: ++43 1 58801 /15999

Prüfzeugnis

Hersteller	Firevision Austria GmbH Gewerbestrasse 1/2 5325 Plainfeld
Auftraggeber	Firevision Austria GmbH Gewerbestrasse 1/2 5325 Plainfeld
Art der Prüfung	Erstprüfung nach der EN 14785 (Zeichnungsprüfung)
Prüfobjektbezeichnung	Elegance Air 9
Geprüfte Modelle	AGNES 9
Prüfbrennstoff	Holzpellets (EN plus A1)
Nennwärmeleistung in kW	9
Wärmeleistung an den Raum in kW	9
Wärmeleistung an das Wasser in kW	Nicht zutreffend
Teillast in kW	2,7
Wärmeleistung an den Raum in kW	2,7
Wärmeleistung an das Wasser in kW	Nicht zutreffend
Für die Beurteilung herangezogene Prüfberichte	PL-21044-3-P vom 15.06.2021 des Prüflabors für Feuerungsanlagen am Institut für Verfahrenstechnik, Umwelttechnik und Technische Biowissenschaften der TU Wien.

Beurteilung	Aufgrund der Prüfergebnisse kann festgestellt werden, dass das oben angeführte Produkt die Anforderungen der EN 14785 und der Vereinbarung gemäß Art. 15a B-VG über das „Inverkehrbringen von Kleinfeuerungen und die Überprüfung von Feuerungsanlagen und Blockheizkraftwerken" erfüllt.

Prüfwerte	Anhang (1 Seite)

Wien, 15.06.2021

Der Prüfer

MSc PhD P. Mair

Der Leiter

INSTITUT FÜR VERFAHRENSTECHNIK, UMWELTTECHNIK UND TECHNISCHE BIOWISSENSCHAFTEN A-1060 WIEN, GETREIDEMARKT 9/166

Ing. Dipl.-Ing. Dr. S. Müller

Im Falle einer Vervielfältigung oder Veröffentlichung dieses Berichtes darf der Inhalt nur wort- und formgetreu wiedergegeben werden.

ANHANG zu Prüfzeugnis für den Raumheizer „Elegance Air 9“

Versuchstag		16.10.2019	16.10.2019	Mittelwerte	14.10.2019
Messung		Volllast 1	Volllast 2	Volllast	Teillast
Versuchseinstellungen					
Prüfdauer	min	180	183	182	362
Brennstoffmenge	kg	6,2	6,3	6,3	2,6
Brennstoffwärmeleistung	kW	9,9	9,9	9,9	2,1
Umsatz	kg/h	2,06	2,06	2,06	0,44
Mittlerer Förderdruck	Pa	11,5	11,6	11,6	10,1
Luftdruck	mbar	996,4	996,4	996,4	1003,0
Luftfeuchte	%	35,6	36,5	36,1	21,2
Raumtemperatur	°C	27,1	27,9	27,5	25,1
Mittlere Abgastemperatur (Austritt Ofen)	°C	169,3	179,9	174,6	63,5
Mittlere Abgastemperatur (Messstrecke)	°C	155,9	165,6	160,8	58,6
Abgasmassenstrom	g/s	6,9	6,7	6,8	2,3
Wirkungsgrad	%	90,5	90,1	90,3	95,8
Mittlerer O_2 Gehalt	Vol%	10,3	9,8	10,1	14,1
Mittlerer CO_2 Gehalt	Vol%	10,0	10,4	10,2	6,2
Mittlerer CO Gehalt	ppm	101	111	106	201
Mittlerer CO Gehalt bei 13 %O_2	Vol%	0,008	0,008	0,008	0,023
Emissionen, bezogen auf 13 Vol-% O_2 (Angabe der m³ (i.N.))					
CO	mg/m³	94	99	97	292
NO als NO_2	mg/m³	114	135	125	108
HC (Org. C)	mg/m³	< 3	< 3	< 3	10
Staub[1]	mg/m³	10	10	10	17
Emissionen, bezogen auf den Energieinhalt des Brennstoffes					
CO	mg/MJ	61	64	63	188
NO als NO_2	mg/MJ	74	87	81	69
HC (Org. C)	mg/MJ	< 3	< 3	< 3	7
Staub[1]	mg/MJ	7	7	7	11

Grenzwerte	EN 14785		15a BVG		1.BImSchV Stufe 2
	Volllast	Teillast	Volllast	Teillast	Volllast
Mindestwirkungsgrad in %	75	70	80	80	85
	mg/m³ bei 13% O_2		mg/MJ	mg/MJ	mg/m³ bei 13% O_2
CO	500	750	500	750	250
NO als NO_2	-	-	100	-	-
HC (Org. C)	-	-	30	30	-
Staub	-	-	25	-	30

[1] Mittelwert aus drei bzw. sechs Einzelmessungen, wobei jede den Grenzwert unterschreitet.
Die Prüfergebnisse beziehen sich ausschließlich auf die Prüfgegenstände zum Zeitpunkt der Prüfung.

Vážení uživatelé,

Gratulujeme k výběru kamen od společnosti ThermoFLUX d.o.o. Vezměte prosím na vědomí, že všechny osoby manipulující s těmito peletovými kamny kontrolují a dodržují návod k obsluze a bezpečnostní pokyny. Návod vždy uschovejte na místě v blízkosti kamen.

Kvůli neustálému zlepšování a vývoji našich produktů se mohou některé obrázky nebo ilustrace v této příručce lišit.

DŮLEŽITÁ INFORMACE:

První uvedení do provozu a zaškolení uživatele musí provést autorizovaný servis ThermoFLUX d.o.o. nebo dovozce, jinak záruka nebude platná.

Obsah:

1 Poznámky k návodu.....6

1.1 Povinné informace.....6
1.2 Technické změny.....6
1.3 Autorská práva.....6
1.4 Varovné značky.....7

2 Obecný přehled.....8

2.1 Krbová kamna na pelety ELEGANCE AIR.....8
2.1.1 Popis provozu krbových kamen.....8
2.2 Technická data.....10

3 Bezpečnostní pokyny.....11

3.1 Místní normy.....12
3.2 Bezpečnostní pokyny pro ohřívací místnost.....12
3.3 Bezpečnostní zařízení krbových kamen.....13
3.4 Postupy v nechtěných situacích.....14
3.4.1 Vůně kouře.....14
3.4.2 Oheň v místnosti.....14

4 Palivo.....15

4.1 Přednosti dřevěných pelet.....15
4.2 Doporučené dřevěné pelety a normy.....16
4.3 Nepovolená paliva.....17

5 Instalace.....17

5.1 Podmínky instalace.....17
5.2 Uvedení do provozu.....18
5.2.1 Komínové a spalinové potrubí.....18
5.2.2 Pokojový termostat.....21

6 Funkce krbových kamen.....22

6.1 Rozložení ovládacího panelu a tlačítek.....22
6.2 Princip činnosti krbových kamen.....23
6.3 Schematické znázornění ovládání menu.....24
6.3.1 Nastavení hodin.....26
6.3.2 Úpravy naprogramovaného režimu zapnutí a vypnutí.....27
6.3.3 Jazykové možnosti.....29
6.3.4 STAND-BY režim.....29
6.3.4.1 STAND-BY režim s nainstalovaným čidlem teploty vzduchu.....29
6.3.4.2 STAND-BY režim s připojeným pokojovým termostatem.....30

6.3.5 Možnost bzučák....30
6.3.6 Plnění spirálového dávkovače....31
6.3.7 Stavu kamen....31
6.3.8 Technické nastavení....31

7 Zapálení a vypnutí krbových kamen....32

7.1 Zapálení....32
7.2 Odstavení krbových kamen z provozu....33
7.3 Nastavení výkonu krbových kamen....33
7.4 Nastavení pokojové teploty....34
7.5 Modulace....34
7.6 Čištění hořáku....35

8 Čištění a údržba....36

8.1 Čištění skla dveří....37
8.2 Čištění komínových výstupů....37
8.3 Čištění komoru spalin....38
8.4 Čištění sacího ventilátoru....39
8.5 Čištění zásobníku na pelety....39

9 Napájení....40

10 Alarmy....41

11 Poučení o bezpečné demontáži a správné likvidaci kamen....42

11.1 Likvidace....42

12 Záruka....43

12.1 Záruční doba....43
12.2 Záruční podmínky....43
12.3 Výjimka ze záruky....43

13 EU štítek....44

14 Technický personál....45

1 Poznámky k návodu

Tento návod je nedílnou součástí krbových kamen a obsahuje důležité informace pro správné a bezpečné používání krbových kamen „Elegance Air". Dodržováním pokynů v tomto návodu budou krbová kamna správně fungovat a zabrání se nebezpečí, nákladům způsobeným opravou závad a prodlouží životnost krbových kamen.

1.1 Povinné informace

Všechny osoby obsluhující kamna si musí před zahájením používání kamen přečíst návod a zejména „Bezpečnostní pokyny".

To se týká zejména osob, které příležitostně pracují na kamnech, např. čištění a údržba kamen.

Tento návod by měl být vždy uložen v blízkosti instalovaných kamen.

1.2 Technické změny

ThermoFLUX svá kamna neustále vyvíjí a zdokonaluje. Informace v této příručce jsou přesné v době jejího vytištění.

Všechny podrobnosti v této příručce o normách a předpisech by měly být zkontrolovány a porovnány před použitím instalovaných kamen.

Vyhrazujeme si právo na jakékoli změny, které mohou vést k odchylkám od technických detailů a ilustrací uvedených v tomto návodu.

1.3 Autorská práva

Je zakázáno kopírovat a stahovat obsah tohoto návodu!

Vyžaduje písemné povolení společnosti ThermoFLUX d.o.o. před jakýmkoli kopírováním, uložením v systémech přenosu dat elektronicky, mechanicky nebo jakýmkoli jiným způsobem. Stejně jako kopírování a publikování částí nebo celého návodu.

1.4 Varovné značky

VAROVNÉ ZNAČKY	
	NEBEZPEČÍ ÚRAZU ELEKTRICKÝM PROUDEM. Práce v oblastech označených tímto symbolem musí provádět kvalifikovaný elektrikář.
	VAROVÁNÍ! Varování před nebezpečnými místy a akcemi. Nedodržení může mít za následek smrtelná zranění.
	NEBEZPEČÍ UDUŠENÍ V důsledku OXIDU Uhelnatého.
	POZOR! Nebezpečí zranění. Práce na místech označených tímto symbolem může způsobit zranění.
	POZOR! Horké povrchy. Práce na místech označených tímto symbolem mohou vést k popálení.
 Flammable materials	**POZOR!** Nebezpečí hořlavosti. Práce na místech označených tímto symbolem mohou způsobit zranění vznícení.
	POZOR! Nebezpečí mrazu. Práce na místech označených tímto symbolem mohou způsobit zamrznutí.
	Pokyny pro správnou likvidaci odpadu.

2 Obecný přehled

Krbová kamna jsou kompaktní a pro instalaci potřebuje pouze 0,6 m^2, takže jej lze umístit i do nejmenších místností.

Krbová kamna jsou dodávána s těmito materiály:

- Napájecí kabel
- Návod se záručním listem
- Klíč od dveří
- Čisticí kartáč

Krbová kamna „Elegance Air" jsou určena výhradně pro domácí použití, a to pouze pro spalování dřevěných pelet o průměru 6 mm.

2.1 Krbová kamna na pelety „Elegance Air"

2.1.1 Popis provozu krbových kamen

Kamna na pelety „Elegance Air" je zařízení pro vytápění prostor určené pro domácí použití a pouze pro spalování pelet o průměru 6 mm. Zařízení s integrovaným výměníkem tepla během provozu produkuje teplo, které je následně vháněno do místnosti vestavěným ventilátorem. Pro normální provoz stačí zapnout krbová kamna a zvolit požadovaný výkon.

Instalací pokojového termostatu je možné automaticky zapínat a vypínat krbová kamna při nastavené teplotě. Peleta automaticky padá do hořáku a je zapálena elektrickým zapalovačem. V závislosti na výchozím výkonu dávkovač automaticky přidá požadované množství pelet. Vzduch potřebný ke spalování je do hořáku přiváděn řízeně. Spaliny hoří v hořáku a komorách a uvolňují energii do okolí. Na konci spalovacích komor je nasávací ventilátor, který bezpečně dopravuje spaliny do komína v závislosti na množství pelet a vzduchu obsaženého ve spalování. Přibližně každý den je nutné čistit popel a strusku z hořáku a také sklo od sazí a popela, který vždy vzniká při spalování pevných paliv.

Dvakrát ročně nebo po utracení cca. 500 kg pelet ENplus (A1) vyžaduje vyčištění spalinových komor. Přístroje jsou určeny pro instalaci v domácnostech, byly testovány a mají potřebná povolení. Spalování vyžaduje vzduch. Proto je kombinované použití kuchyňských digestoří, ventilace nebo pneumatických podavačů pelet povoleno pouze za určitých podmínek. Zeptejte se na to odborného personálu.

Krbová kamna smí být používána pouze k účelu, pro který byl vyroben. Výrobce nepřebírá žádnou odpovědnost za škody způsobené lidem, zvířatům nebo věcem v důsledku chyb při montáži, nesprávné regulaci a údržbě a nevhodného používání krbových kamen.

Při přepravě, skladování a manipulaci s krbovými kamny věnujte pozornost označení na obalu:

- nastavte šipky tak, aby směřovaly nahoru, žádné převrácení
- zacházet opatrně, křehké
- chránit před deštěm

2.2 Technická data

		M.J.	Elegance Air
1	Hmotnost	kg	123,6
2	Rozsah výkonu	kW	3-10
3	Tepelný efekt	kW	10
4	Podtlak komína	mbar	0,05-0,1
5	Teplota spalin	°C	cca 160
6	Výška do středu komína	mm	200
7	Hloubka (L)	mm	630
8	Šířka (B)	mm	500
9	Výška (H)	mm	1005
10	Průměr komína	mm	80
11	Skladovací kapacita pelet	kg	21
12	Spotřeba elektřiny jmenovitá/max	W	80/330
13	Spotřeba pelet min/max	kg	0,6 – 2,26
14	Rozměry skla	mm	330x220x5
15	Palivo	-	pelety
16	Směr spalinového potrubí	-	zpět

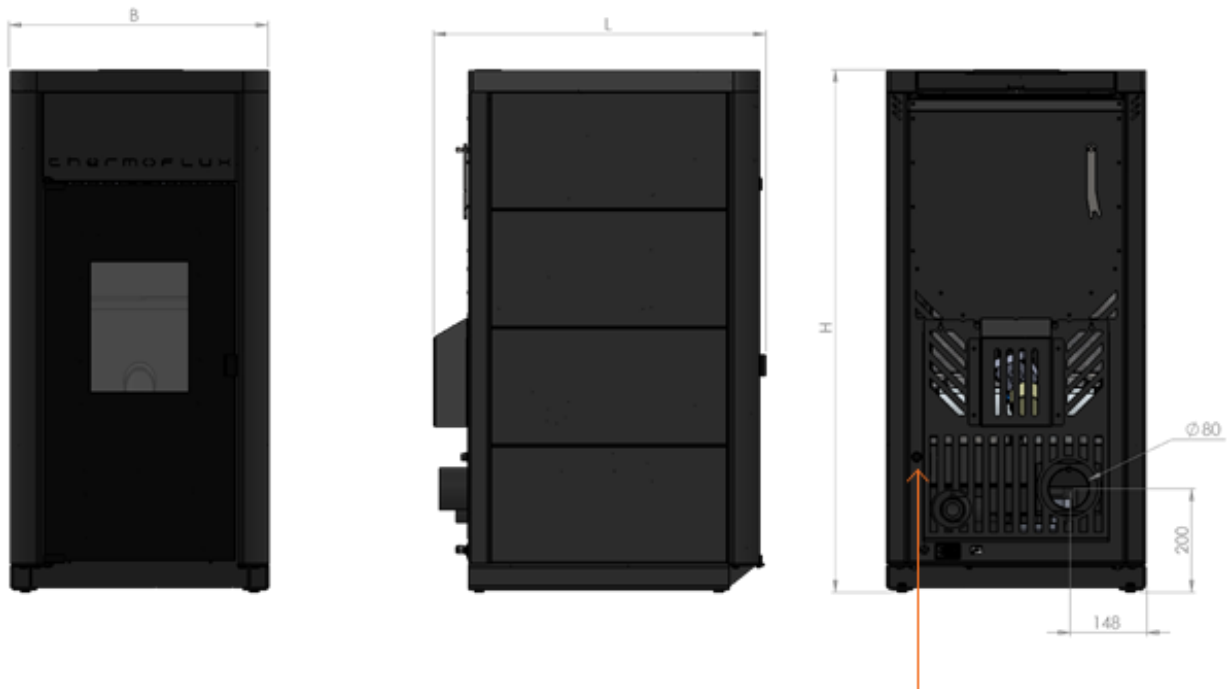

Bezpečnostní termospínač (BT)

3 Bezpečnostní pokyny

Krbová kamna „Elegance Air" jsou konstruována a splňují bezpečnostní předpisy:

- EMC (2004/108/EC)
- LVD (2006/95/EC)
- RoHS 2 (2011/65/EU)

Nesprávné použití může mít za následek fyzická zranění, která mohou v konečném důsledku způsobit smrt uživatele nebo třetích stran, stejně jako poškození samotného produktu nebo jiného hmotného majetku.

Krbová kamna lze používat pouze v řádném stavu, jak je popsáno v tomto návodu.

Krbová kamna jsou určena pro spalování dřevěných pelet. Jakékoli jiné použití je nevhodné. Výrobce nenese odpovědnost za případné škody způsobené nesprávným zacházením. Správné používání předpokládá údržbu údržbu instalovaných krbových kamen způsobem předepsaným výrobcem.

Uživatel může zadávat nebo měnit pouze ty hodnoty, které jsou určeny touto instrukcí. Jakákoli jiná hodnota parametrů ovlivní provoz samotných krbových kamen, což může nakonec vést k zastavení nebo nesprávnému provozu.

Je zakázáno provádět jakékoli změny na krbu a na dodaném zařízení. Je zakázáno vypínat bezpečnostní funkce.

Výrobce neuzná žádnou záruku v případě, že uživatel nebo třetí osoba provede neoprávněné zásahy do krbových kamen a zařízení s ním dodávaného.

Krbová kamna smí být používána pouze k účelu, pro který byla vyrobena. Výrobce nepřebírá žádnou odpovědnost za škody způsobené lidem, zvířatům nebo věcem v důsledku chyb při montáži, nesprávné manipulaci a údržbě a nevhodného používání krbových kamen.

3.1 Místní normy

Při montáži a instalaci je třeba dodržovat všechny místní zákony, normy a normy platné v zemi, kde jsou krbová kamna instalována.

Při montáži a instalaci je třeba dodržovat všechny místní zákony, normy a normy platné v zemi, kde jsou krbová kamna instalována.

3.2 Bezpečnostní pokyny pro ohřívací místnost

Místnost, kde jsou kamna instalována, musí být mrazuvzdorná. Krbová kamna nesmí být vystavena chladu a mrazu. Extrémní chlad může způsobit nepravidelný provoz a neočekávané chování elektronických součástek.

Krbová kamna potřebují čerstvý vzduch pro spalování pelet a normální provoz. Vzduch spotřebovaný krbovými kamny při jejich provozu musí být kompenzován (přiveden do místnosti). Existují dva způsoby, jak přivést vzduch do místnosti, kde jsou krbová kamna:

Prvním způsobem je napojení krbových kamen přímo na přívod venkovního vzduchu. Konstrukce krbových kamen umožňuje ze zadní strany napojit potrubí pro přívod venkovního vzduchu. Minimální průměr je 60 mm a maximální délka trubky nesmí přesáhnout 4 m bez přílišných ohybů. Pokud některá z podmínek není zajištěna, může dojít ke špatnému spalování. Při tomto způsobu připojení krbových kamen funguje bez odběru vzduchu z místnosti, ve které jsou instalována.

Digestoře a větrání v místnosti spolu s krbovými kamny lze použít pouze v případě, že je zajištěn přímý přívod venkovního vzduchu do přívodního potrubí krbových kamen.

Vzhledem k tomu, že krbová kamna jsou instalována v místnostech, kde se zdržují osoby, je doporučeno přivádět spalovací vzduch přímo do krbových kamen.

Dalším způsobem je zajistit, aby místnost, kde jsou krbová kamna instalována, měla přívod čerstvého vzduchu. Doporučený minimální rozměr otvoru je 30x10cm. Pokud to není možné, doporučuje se časté větrání místnosti.

Při tomto typu přívodu vzduchu je zakázáno používat kuchyňské digestoře a větrání v kombinaci s krbovými kamny.

3.3 Bezpečnostní zařízení krbových kamen

Peletová kamna jsou vybavena bezpečnostními systémy, které v případě nepředvídaných situací slouží k zastavení napájení a tím k zastavení provozu kamen.

Regulace krbových kamen: Zasáhne přímo a uhasí krbová kamna, dokud nevychladnou. Zasahuje v případě poruchy sacího ventilátoru, poruchy motoru výdejního stojanu, pokud byl výpadek proudu delší než 10 sekund (eng. „black out”) a selhání zapálení.

Osigurač F 4 A 250V: Rychlá pojistka, chrání kamna před velkými poklesy proudu a zkratem uvnitř kamen.

Bezpečnostní termospinač (BT): Zasahuje přerušením elektrického okruhu v krbových kamnech (motor dávkovače přestane fungovat), pokud teplota v krbových kamnech dosáhne hranice 95°C.

3.4 Postupy v nechtěných situacích

Kromě všech bezpečnostních opatření a bezpečnostních zařízení instalovaných na samotných krbových kamnech může dojít i k určitým nežádoucím situacím. Nežádoucí situace a akce, které je třeba podniknout, jsou popsány v následujícím textu.

3.4.1 Vůně kouře

Spaliny mohou způsobit otravu!

- Neotevírejte dvířka kamen
- Vypněte kamna stisknutím tlačítka na 3 sekundy
- Vyvětrejte místnost, kde jsou kamna umístěna
- Opusťte místnost a zavřete dveře

3.4.2 Oheň v místnosti

V případě požáru v místnosti:

- Vypněte kamna stisknutím tlačítka na 3 sekundy
- Zabraňte neoprávněným osobám a dětem v přístupu do místnosti
- V případě požáru používejte pouze hasicí přístroje typu AB s práškem

4 Palivo

Krbová kamna jsou určena pouze pro spalování dřevěných pelet o průměru 6 mm a délce 10 až 30 mm.

Dřevěné pelety jsou palivo vyráběné ze dřeva, které vzniká v procesech zpracování dřeva jejich mletím na úroveň dřevité moučky a následným lisováním ve speciálních lisech. Jejich stabilní vlastnosti z nich dělají ideální palivo pro automatizované topné systémy. Dřevěné pelety jsou válcového tvaru o průměru 6 až 12 mm a délce 10 až 30 mm. Obsah vlhkosti se pohybuje od 8 do 10 % a energetická hodnota 4,3 - 4,9 kWh/kg, což je řadí mezi nejlepší paliva na bázi dřeva. Kromě vysokého energetického obsahu jsou pelety palivem, které vyžaduje ve srovnání s jinými dřevěnými palivy nejmenší skladovací prostor. Vlastnosti dřevěných pelet závisí na více faktorech, mezi nimiž vyniká druh dřeva, výrobní zařízení, vlhkost a další vlastnosti výchozí suroviny.

4.1 Přednosti dřevěných pelet

Ve srovnání s jinými méně rafinovanými dřevními palivy, jako je štípané dřevo, dřevěné štěpky a brikety, mají pelety četné výhody, které vynikají:

- menší prostor (objem) potřebný pro přepravu a skladování
- méně dodávek pro spotřebitele během topné sezóny (jedna nebo dvě)
- stálé (konstantní) rozměry a obsah vlhkosti
- snadnost manipulace
- snadnost zapálení

4.2 Doporučené dřevěné pelety a normy

Kvalitu pelet v EU vyjadřuje certifikát ENplus, který dělí pelety do různých kvalitativních a cenových kategorií. Norma EN plus je jedinou uznávanou a kvalifikovanou oficiální normou v EU a je důkazem a zárukou kvality pelet a je seskupena do tříd A1, A2 a B.

Doporučené pelety pro krbová kamna ELEGANCE AIR pochází z norem ENplus-A1 a Enplus-A2.

Zvláštní pozornost věnujte kvalitě dřevěných pelet.

Při nákupu pelet byste si měli ověřit, zda je výrobce pelet na seznamu certifikovaných výrobců pelet. Nekvalitní pelety mohou způsobit nefunkčnost krbových kamen.

EN plus A1 ISO 17225-2 B 023

EN plus A2 ISO 17225-2 B 023

Doporučené dřevěné pelety a normy

PARAMETR	M.J.	ENplus-A1	ENplus-A2	ENplus-B
Průměr	mm	6±1 nebo 8±1		
Délka	mm	3.15<L<40		
Obsah vody	Max %	≤10		
Zbytek popela	Max %	≤0.7	≤1.2	≤2
Mechanická velikost	Max %	≥98.5	≥97.5	
Menší část (<3.15mm)	Max %	≤1.0 (≤0.5 pro velké tašky)		
Teplota pelet	°C	≤40		
Výhřevnost	kWh/kg	≥4.6		
Objemová hmotnost	kg/m3	600≤BD≤750		
Aditiva	Max %	≤2		
Obsah dusíku	mg/kg	≤0.3	≤0.5	≤1.0
Obsah síry	mg/kg	≤0.04	≤0.05	
Obsah chlóru	mg/kg	≤0.02		≤0.03
Teplota měknutí popela	°C	≥1200	≥1100	
Obsah arsenu	mg/kg	≤1		
Obsah kadmia	mg/kg	≤0.05		
Obsah chromu	mg/kg	≤10		
Obsah mědi	mg/kg	≤10		
Obsah olova	mg/kg	≤10		
Obsah rtuti	mg/kg	≤0.1		
Obsah niklu	mg/kg	≤10		
Obsah zinku	mg/kg	≤100		

B 023

4.3 Nepovolená paliva

Krbová kamna „Elegance Air" jsou určena pro spalování dřevěných pelet o průměru 6 mm dle norem Enplus-A1 a Enplus-A2.

V krbových kamnech není dovoleno spalovat pelety, které neodpovídají normám z předchozího odstavce tohoto návodu.

Výrobce neuzná náklady na opravu krbových kamen, pokud bylo použito palivo, které není předepsáno tímto návodem.

5 Instalace

Instalaci krbových kamen může provádět pouze odborně způsobilá osoba (montér ústředního topení), plně v souladu s pokyny uvedenými v tomto návodu.

5.1 Podmínky instalace

A – Minimální vzdálenost přede dveřmi - **100 cm**

B – Minimální vzdálenost od levé strany - **20 cm**

C – Minimální vzdálenost za komínem - **20 cm**

D – Minimální vzdálenost od pravé strany - **20 cm**

ThermoFLUX si vyhrazuje právo na následné změny bez předchozího upozornění.

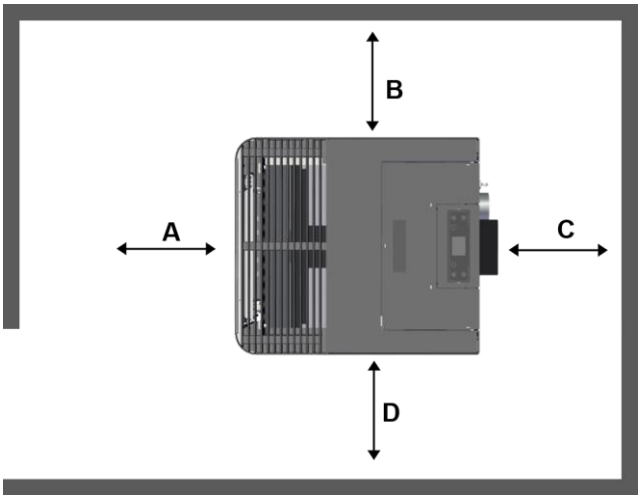

5.2 Uvedení do provozu

Uvedení do provozu zahrnuje poučení o základní obsluze a údržbě krbových kamen. Servisní technik oprávněný k prvnímu uvedení do provozu musí zkontrolovat funkčnost minimálně během jednoho kompletního pracovního cyklu. V některých zemích je povinné první uvedení do provozu zkontrolovat a schválit kominíkem nebo autorizovanou revizní osobou.

Nebezpečí věcných a fyzických škod v důsledku nesprávného uvedení do provozu. Pokud uvedení do provozu provádí nekvalifikovaná osoba, může dojít k poškození krbových kamen a topného systému.

5.2.1 Komínové a spalinové potrubí

Krbová kamna musí být napojena na komín. Komín by měl být vypočten a vyroben v souladu s normou EN 13384-1. Komíny musí být tepelně izolovány, aby nedocházelo ke kondenzaci.

Krbová kamna musí být napojena na komín. Komín by měl být vypočten a vyroben v souladu s normou EN 13384-1. Komíny musí být tepelně izolovány, aby nedocházelo ke kondenzaci.

Odvod spalin musí být v souladu s platnými místními předpisy, a to jak ohledně rozměrů komína, tak i použití materiálů na jeho stavbu. Komín musí mít ve spodní části otvor pro čištění. Při sníženém provozním výkonu je teplota spalin nízká a může docházet ke kondenzaci. Proto je důležité, aby byl komín dobře izolovaný. Kouřovody by měly být vyrobeny z nehořlavých materiálů, které jsou odolné proti hoření a případné kondenzaci.

Části nebo zóny, komíny nebo kouřovody, které jsou v kontaktu s hořlavými materiály, jako jsou: dřevěné desky, trámy, tkaniny atd. musí být přiměřeně chráněny nehořlavými materiály.

Vnitřní úsek kouřovodu by měl být hladký a všechny spoje musí být hermeticky utěsněny. Je třeba se co nejvíce vyhnout instalaci vodorovných částí. Vodorovné části by měly mít sklon alespoň 3 % směrem nahoru. Délka vodorovné části by neměla být delší než 2 metry s možností čištění a odstraňování nahromaděného popela. Napojení na komín by mělo být provedeno maximálně dvěma koleny kouřovodu.

Vnitřní část komína by neměla být menší než 150 mm a výška by měla být alespoň 5 metrů od místa připojení.

KOVOVÉ OHYBNÉ HADICE SE NESMÍ POUŽÍVAT JAKO POTRUBÍ KOUŘOVODU! VŠECHNY DÍLY KOUŘOVODU MUSÍ BÝT BEZPEČNÉ A VYMĚNITELNÉ, ABY UMOŽNILO VNITŘNÍ ČIŠTĚNÍ. NENÍ POVOLENO PŘIPOJENÍ NA KOMÍNOVÉ OTVORY, KTERÉ JSOU NIŽŠÍ NEŽ VÝSTUP KOUŘOVODU NA KRBOVÁ KAMNA.

Podtlak v komíně by měl být minimálně 5 Pa, maximálně 20 Pa. Podtlak je nutný i v případě výpadku proudu. energie a zastavení chodu ventilátoru tak, aby spaliny vzniklé v krbových kamnech byly přirozeně odváděny ven.

Pokud komín vytváří příliš velký podtlak (nad 20 Pa), lze regulaci provést několika způsoby. Jedním z méně doporučovaných způsobů je pootevření čisticích dvířek na komíně.

Dalším způsobem a naším doporučením je instalace regulátoru podtlaku (německy - Zugregler, anglicky – Draft regulator).

Krbová kamna se nesmí připojit:

- do komína nebo kouřovodu, na který je napojen a který využívá jiný zdroj tepla (plynové kotle, kotle a kamna na dřevo, kotle a kamna na pelety)
- na ventilační systémy

Při napojení na komín je nutné provést 80 mm trubky s teplotně odolným těsněním. Doporučuje se po výstupu z krbu T-kus s revizí nebo kolenem, kouřovod o délce min. 0,5 metru a teprve poté napojit na komín. Není dovoleno napojit přímo na komín bez kolen kouřovodu.

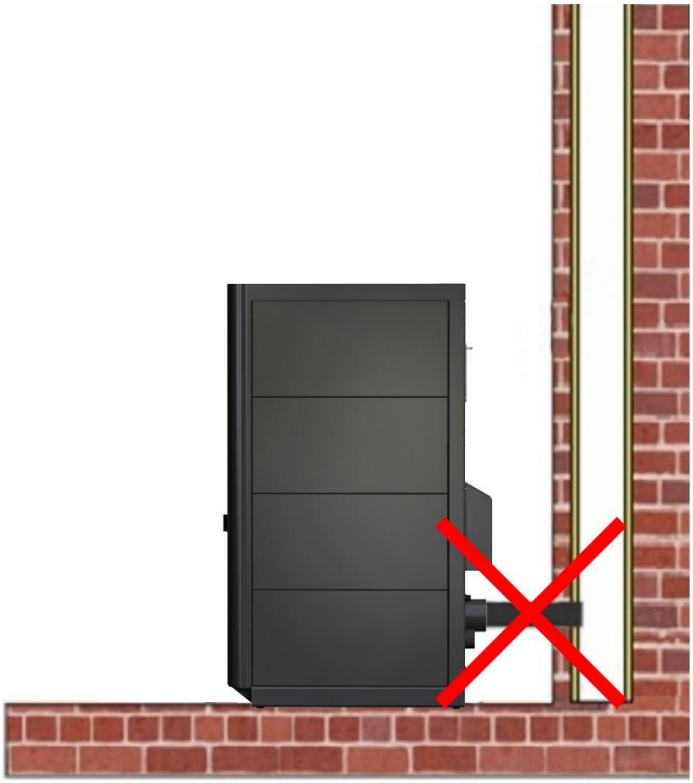

5.2.2 Pokojový termostat

Uživatel má možnost napojit pokojový termostat na krbová kamna. Provoz krbových kamen s pokojovým termostatem se může lišit podle toho, zda máme aktivovanou funkci STAND-BY. Připojení pro pokojový termostat je z výroby s propojovacím můstkem, což znamená, že jeho kontakt je sepnutý. Lze připojit pouze termostat s beznapěťovými kontakty.

Instalaci a připojení pokojového termostatu musí provést autorizovaný servisní technik.

6 Funkce krbových kamen

Regulace peletových krbových kamen „Elegance Air" je centrální elektronickou součástí. Skládá se z hlavního ovládacího modulu a ovládací jednotky s displejem umístěné na těle samotných krbových kamen. Pomocí řídící jednotky můžete spravovat funkce krbových kamen a kontrolovat informace o aktuálním stavu krbových kamen.

Regulace díky možnosti pracovat v pěti různých výkonech dokáže automatickým spínáním vyhovět potřebám zvýšení či snížení tepelné energie.

Pokud je potřeba výkon zvýšit, regulace to zaregistruje a zvýší pracovní výkon, což způsobí zvýšené dávkování pelet a úměrně zvýšené množství vzduchu přiváděného do spalovací komory.

Při dosažení požadované teploty (dosaženo potřeby tepelné energie) regulace sníží výkon provozu (moduluje provoz), to znamená, když pokojový termostat signalizuje dosažení nastavené teploty v místnosti, krbová kamna jsou vypnuta (pokud je STAND-BY režim zapnutý - **ON**).

6.1 Rozložení ovládacího panelu a tlačítek

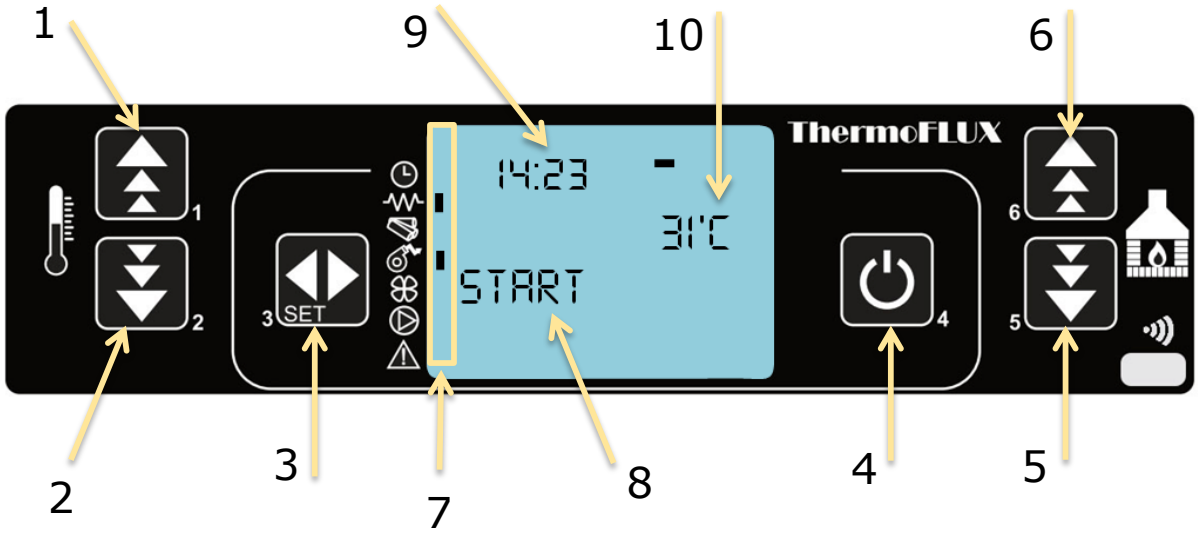

Tlačítko	Popis
1 -	Zvýšení teploty a funkce programu (nastavení dnů, času...)
2 -	Snížení teploty a funkce programu (nastavení dnů, času...)
3 -	Změna – přijetí programu
4 -	ON / OFF, ukončení programu
5 -	Snížení výkonu, procházejte nabídku
6 -	Zvýšením výkonu, procházejte menu

6.2 Princip činnosti krbových kamen

Po stisku tlačítka pro start kamna přejdou do **REŽIMU ZAPÁLENÍ**. Zobrazí se **START** a poté **ZAPALENI PELET** (ZAPÁLENÍ PELET). Obvykle tato fáze trvá 5-15 minut v závislosti na typu kamen a kvalitě pelet. V tomto okamžiku se aktivuje dávkovací systém, ohřívač a sací ventilátor. Dávkovač provádí počáteční dávkování pelet do hořáku. Ve stejném okamžiku ohřívač začne zapalovat pelety a sací ventilátor je zapnutý a vytváří potřebný podtlak potřebný pro spalování. Když teplotní čidlo spalin zaznamená, že teplota v komíně dosáhla potřebné hodnoty, regulace pak změní pracovní režim kamen na **STABILIZACE PLAMENE**.

Tato fáze (**STABILIZACE PLAMENE**) trvá 2-3 minuty (podle typu kamen) a v této fázi zhasne ohřívač. Po stabilizaci plamene kamna přejdou do normálního pracovního režimu a změní výkon z výkonu 1 na výkon nastavený. Na displeji je napsáno **TOPENÍ** (TOPENI). Vpravo je zobrazen výkon, který jsme nastavili, a poslední řádek displeje ukazuje výkon, na kterém krbová kamna právě pracují.

6.3 Schematické znázornění ovládání menu

Stisknutím tlačítka **SET** vstoupíme do obecného menu.

MENU	HODNOTA			POPIS
MENU 01 - NASTAV. HODIN	SET	**TABULKA 1**		ÚPRAVA ČASU A DATA
MENU 02 – NASTAV. PROGRAM	SET	**M – 2 – 1 AKTIVOV. PROGRAM**	**TABULKA 2**	NAPROGRAMOVANÉ ZAPÍNÁNÍ A VYPÍNÁNÍ
		ON / OFF M – 2 – 1 – 01 AKTIVOV. PROGRAM	**ON - OFF**	
MENU 03 - VYBRAT JAZYK	SET	**IT-EN-DE-CZ-HR**		VÝBĚR JAZYKA
MENU 04 - REZIM STAND-BY	SET	**ON - OFF**		ZPŮSOB PRÁCE NA POKOJOVÉM TERMOSTATU • VYPNUTÍ KAMEN (ON) • MODULACE (OFF)
MENU 05 - MOZNOST BZUCAK	SET	**ON - OFF**		BZUČÁK
MENU 06 – PLNENI SPIRALY	SET	**90 SEK.**		POČÁTEČNÍ NAKLÁDÁNÍ PELETY
MENU 07 - STAVU KAMEN	SET	**POKOJOVÁ TEPLOTA, TEPLOTA SPALIN, ODSÁVACÍ VENTILÁTOR**		STAVU KAMEN
MENU 08 - TECHNIC. NASTAV.	SET	**POUZE PRO TECHNICKÝ PERSONÁL**		
MENU 10 - CISTENI KAMEN	SET	**TLAČÍTKO 1 PRO START**		VENTILÁTOR BĚŽÍ 255 SEKUND PŘI MAXIMÁLNÍM VÝKONU

TLAČÍTKA 1 A 2 VYBERTE POŽADOVANOU HODNOTU	**TLAČÍTKA 5 A 6** PŘECHÁZENÍ MEZI MENU	**TLAČÍTKO 3 (SET) -** PŘIJMOUT **TLAČÍTKO 4 (ON/OFF) -** ZPĚT

Tabulka 1			
MENU 01 – NASTAV. HODIN	**MENU 01 PONDELI DEN**	PON - NED	ÚPRAVA DNE
	08: MENU 01 CAS HODINA	00 - 24	ÚPRAVA HODIN
	: 33 MENU 01 MINUT HODINA	00 - 59	ÚPRAVA MINUT
	30 MENU 01 DEN HODINA	01 - 31	ÚPRAVA DATA
	30 MENU 01 MESIC HODINA	1 - 12	ÚPRAVA MĚSÍCE
	22 MENU 01 ROK HODINA	00 - 99	ÚPRAVA ROKU

Tabulka 2									
MENU 02 – NASTAV. PROGRAM									
M–2–1 AKTIVOV. PROGRAM	M – 2 – 2 PROGRAM DEN	ON/OFF M-2-2-01 PROGRAM DEN	06:00 M-2-2-02 START 1 DEN	10:00 M-2-2-03 STOP 1 DEN	15:00 M-2-2-04 START 2 DEN	19:00 M-2-2-05 STOP 2 DEN			
	M – 2 – 3 PROGRAM PON-NED	ON/OFF M-2-3-01 CHRONO PON-NED	06:00 M-2-3-02 START PROG-1	14:00 M-2-3-03 STOP PROG-1	ON/OFF M-2-3-04 PONDELI PROG-1	ON/OFF M-2-3-05 UTERY PROG-1	ON/OFF M-2-3-06 STREDA PROG-1	....	ON/OFF M-2-3-37 NEDELE PROG-4
	M – 2 – 4 PROGRAM VIKEND	ON/OFF M-2-4-01 PROGRAM VIKEND	06:00 M-2-4-02 START 1 VIKEND	12:00 M-2-4-03 STOP 1 VIKEND	16:00 M-2-4-04 START 22 VIKEND	22:00 M-2-4-05 STOP 2 VIKEND			
M–2–1– 01 AKTIVOV. PROGRAM									

TLAČÍTKA 1 A 2 VYBERTE SI ČAS ZAPNUTÍ NEBO VYPNUTÍ	**TLAČÍTKA 5 A 6** PŘECHÁZENÍ MEZI MENU	**PROGRAM PON-NED (П - 2 -3)** MOŽNOST ČTYŘIKRÁT PRO ZAPNUTÍ NEBO VYPNUTÍ

6.3.1 Nastavení hodin

Nastavení hodin lze provést následujícím způsobem:

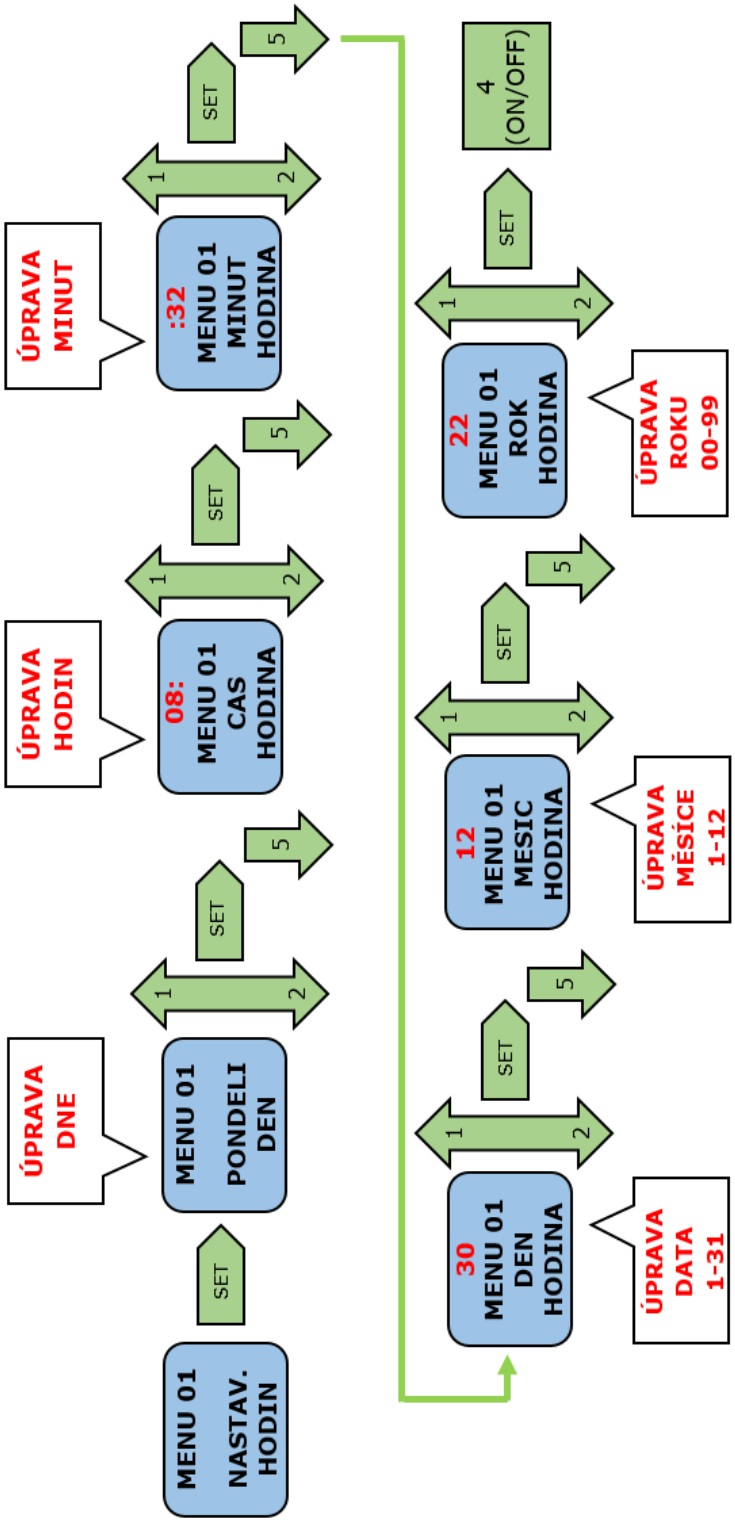

6.3.2 Úpravy naprogramovaného režimu zapnutí a vypnutí

Kamna májí možnost naprogramovat režim zapnutí a vypnutí během dne a tato možnost je regulována třemi způsoby:

1. **PROGRAM DEN**, v tomto režimu můžeme nastavit 2 (dva) různé časy pro zapálení a vypnutí kamen. To platí pro všechny dny v týdnu. (Schéma 2)

2. **PROGRAM PON-NED (TÝDENNÍ)**, v tomto režimu můžeme nastavit 4 (čtyři) různé časy pro zapálení a vypnutí. V tomto režimu si můžeme vybrat den v týdnu (PON-NED), ve kterém chceme, aby kamna pracovala pro každý program. (Schéma 3)

3. **PROGRAM SOB-NED (VÍKEND)**, v tomto režimu můžeme nastavit 2 (dva) různé časy zapálení a vypnutí, ale pouze na SOBOTU a NEDĚLI. (Schéma 4)

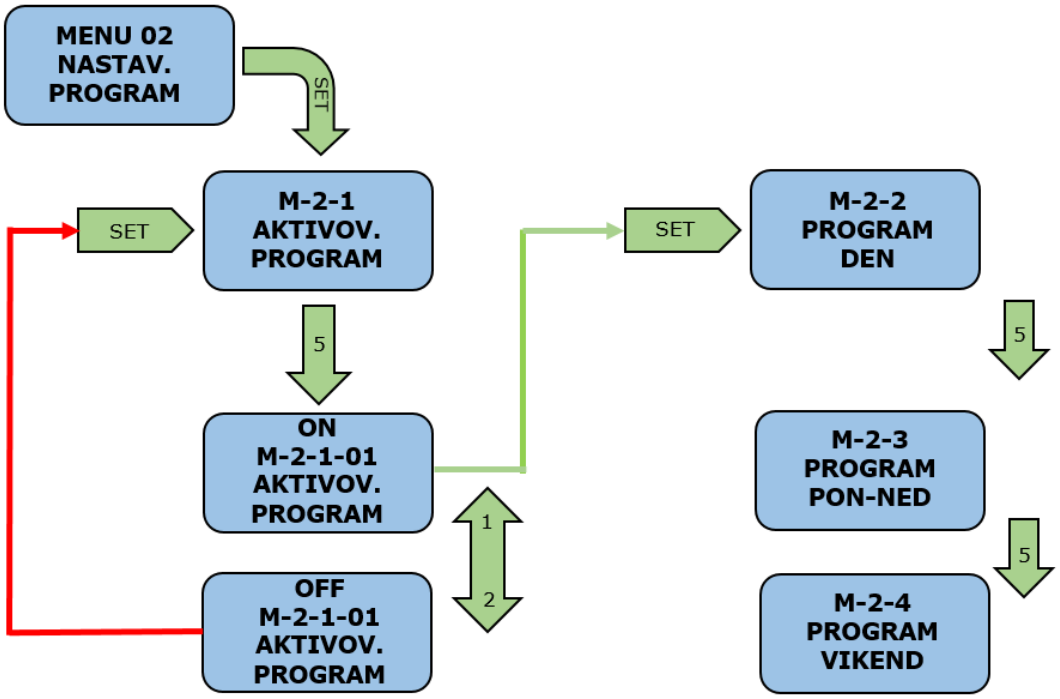

Vývojový diagram 1.

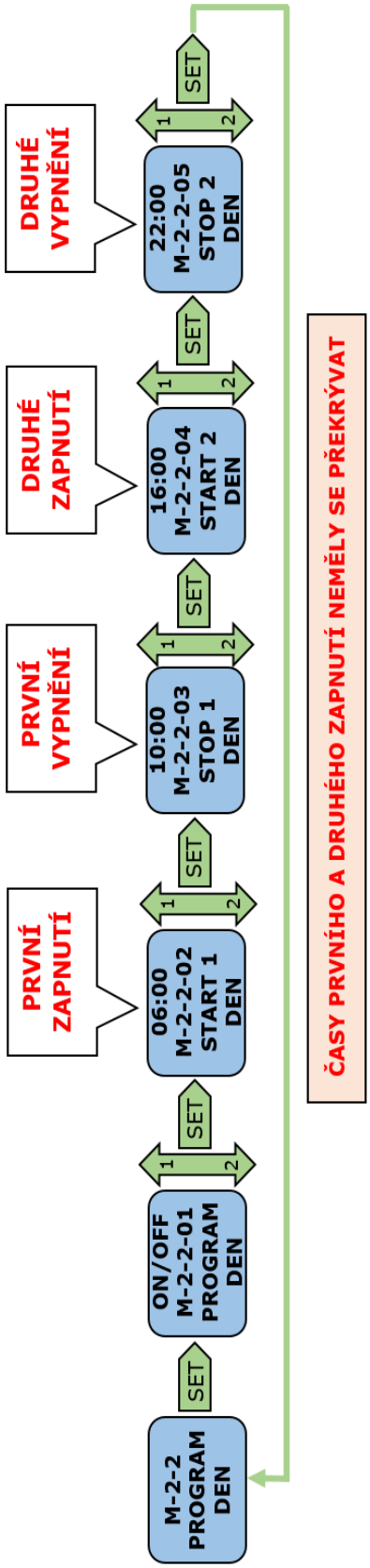

Vývojový diagram 2.

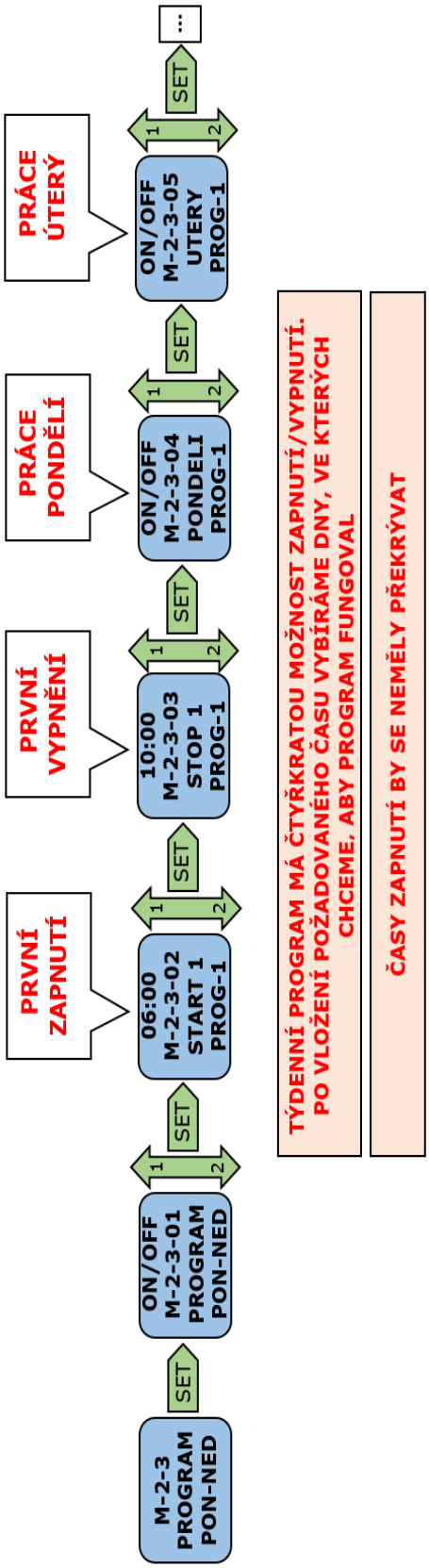

Vývojový diagram 3.

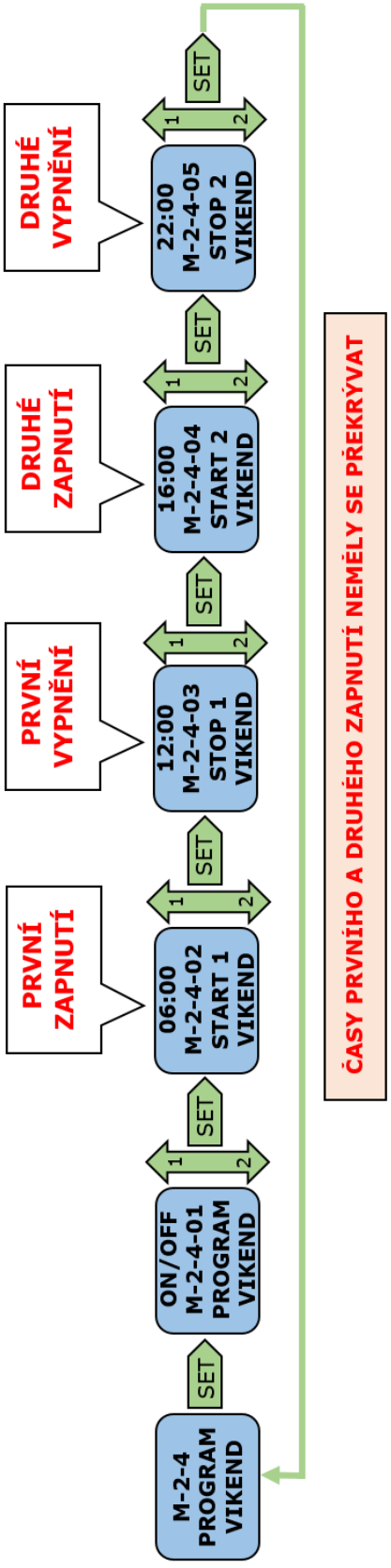

Vývojový diagram 4.

6.3.3 Jazykové možnosti

Nastavení jazyka se upraví stisknutím tlačítka **SET** a poté stisknutím tlačítka **5** nebo **6** vybereme volbu **MENU 03 - JAZYK**.

Stisknutím tlačítka **SET** se otevře menu jazyka (italština, angličtina, němčina, čeština, chorvatština), ve kterém si tlačítkem **1** nebo **2** vybereme požadovaný jazyk.

Po výběru požadovaného jazyka je třeba provést potvrzení stisknutím tlačítka **SET**. Návrat zpět se provádí stisknutím tlačítka **4** (**ON/OFF**).

6.3.4 Režim STAND-BY

STAND-BY se používá dvěma způsoby:

- V případě, že se kamna vypnou z důvodu dosažení požadované teploty (nastaveno **ON**),
- V případě, že kamna modulují při dosažení požadované teploty (nastaveno **OFF**).

Funkci **STAND-BY** lze zapnout nebo vypnout následujícím způsobem:

STAND-BY režim se aktivuje stiskem tlačítka **SET** a následně tlačítky **5** a **6** vybereme požadovanou položku v **MENU 04–REŽIM STAND-BY** (REŽIM STAND-BY).

Stisknutím **SET** otevřeme možnosti **ON** nebo **OFF** (volí se stisknutím tlačítek **1** nebo **2** a potvrzeno stisknutím tlačítka **SET**).

6.3.4.1 Režim STAND-BY s nainstalovaným čidlem teploty vzduchu

Připojení pro pokojový termostat je dodáváno přemostěné, to znamená, že kontakt je sepnutý.

A. FUNKCE STAND-BY ZAPNUTÁ (ON)

V případě, že je aktivována funkce **STAND-BY**, kamna se vypnou při dosažení požadované teploty a vyšší o 2°C a po 2 minutách časové pauzy (nastaveno z výroby) se zobrazí **tON – CEK-NA VYCHLAD.** (ČEKÁNÍ NA VYCHLADNUTÍ). Pokud teplota během 4 (čtyř) minut neklesne pod nastavenou teplotu, na displeji se zobrazí nápis **tON - CEK-NA ZADOST** (ČEKÁNÍ NA ŽÁDOST).

Když pokojová teplota klesne pod nastavenou teplotu o 2°C, kamna se znovu spustí v režimu zapálení a budou pracovat na nastavený výkon.

B. FUNKCE STAND-BY VYPNUTA (OFF)

V případě, že funkce **STAND-BY** není aktivována (**OFF**) a není přemostěna přípojka pro pokojový termostat, budou kamna vždy pracovat na výkonu 1 bez ohledu na nastavený výkon.

V případě, že funkce **STAND-BY** není aktivována (**OFF**) a připojení pro pokojový termostat je přemostěné (nastaveno z výroby), kamna budou pracovat ve výkonu zvoleném uživatelem a po dosažení požadované teploty přejde do modulačního režimu. Kamna se vypnou pouze pokud je teplota v systému 40 stupňů C a znovu se spustí, když teplota klesne pod požadovanou teplotu.

6.3.4.2 Režim STAND-BY s připojeným pokojovým termostatem

A. FUNKCE STAND-BY ZAPNUTÁ (ON)– pokojový termostat vypne kamna

Když pokojový termostat vyšle signál, že je dosaženo požadované teploty v místnosti (kontakt je rozepnut/teplota je dosažena), kamna se po 2 minutách vypnou (tovární nastavení - v případě, že se teplota v místnosti změní, aby se zabránilo neustálému zapínání a vypínání kamen) na displeji je napsáno **tOFF – CEK-NA ZADOST** (ČEKÁNÍ NA ŽÁDOST).

Když pokojový termostat vydá signál, že teplota v místnosti je nízká (kontakt sepnut/je třeba dosáhnout teploty), kamna začnou zapalovat a na displeji se zobrazí **tON**.

Poznámka: Funkčnost kamen závisí především na teplotě vzduchu v místnosti a provedeném továrním nastavení. Pokud jsou kamna ve stavu **ČEKÁNÍ NA VYCHLADNUTÍ** (bylo dosaženo pokojové teploty), případný požadavek teploměru bude ignorován.

B. FUNKCE STAND-BY VYPNUTA (OFF) – pokojový termostat dává kamnům signál, aby pracovaly ve VÝKONU 1

V případě, že funkce **STAND-BY** není aktivována (**OFF**), kamna budou pracovat na výkon zvolený uživatelem a při dosažení požadované teploty budou kamna modulovat (nevypne se, ale pracovní výkon se sníží na nejnižší).

Kamna se vypnou pouze v případě, že teplota v systému je 40 stupňů C a na displeji je napsáno **CEK-NA VYCHLAD.** (ČEKÁNÍ NA VYCHLADNUTÍ). Kamna se znovu spustí, když teplota v systému klesne pod nastavenou teplotu.

6.3.5 Možnost - bzučák

BZUČÁK se používá v případě, že uživatel chce slyšet zvukový signál z kamen v případě aktivovaného alarmu (nastaveno **ON**), nebo bez zvukového signálu (nastaveno **OFF**).

Možnost **BZUČÁK** se aktivuje stisknutím tlačítka **SET** a poté tlačítky **5** nebo **6** vybereme položku **MENU 05 - MOŽNOST BZUČÁK**.

6.3.6 Plnění spirálového dávkovače

Plnění spirálového dávkovače peletami se provádí při prvním nakládání pelet nebo v případě prázdného sila. Proces plnění spirálového dávkovače je nastaven na 90 sekund.

Plnění spirálového dávkovače se provádí stisknutím tlačítka **SET** a po stisknutí tlačítek **5** nebo **6** zvolíme **MENU 06 - PLNĚNÍ SPIRÁLY**.

Plnění spirály se aktivuje stisknutím tlačítka **SET.**

Před spuštěním kamen zkontrolujte spalovací nádobu. Je velká možnost, že v ní při plnění spirálového dávkovače zůstanou nějaké zbytky po peletách. Spalovací nádoba musí být prázdná a poté může být zahájen proces zapálení.

6.3.7 Stavu kamen

Stavu kamen je pouze informativního charakteru a jeho účelem je podat informaci o stavu kamen. Na displeji se náhodně mění informace o teplotě spalin, otáčkách ventilátoru atd.

Pro vstup do této volby stiskněte **SET**, poté tlačítky **5** nebo **6** vybereme **MENU 07 – STAVU KAMEN**.

6.3.8 Technické nastavení

TECHNIC. NASTAV. (TECHNICKÉ NASTAVENÍ) jsou určena pouze pro oprávněné osoby.

7 Zapálení a vypnutí krbových kamen

Sekvence zapálení a popis regulace

Základní funkcí regulace je zajistit spolehlivé zapálení použitého paliva, optimální podmínky pro spalování a řízenou sekvenci odstavení. V závislosti na pracovním výkonu a složitosti topného systému se parametry odečítají a řídí odlišně. Některé z nejdůležitějších způsobů práce jsou popsány s příslušnými hodnotami.

Před spuštěním je třeba zkontrolovat následující věci:
- Silo je třeba naplnit peletami
- Dveře sila je třeba zavřít
- Spalovací nadobu je třeba vyčistit
- Popelník musí být čistý
- Všechna dvířka kamen musí být zavřená
- Kamna musí být připojena ke zdroji elektrické energie - 230 V, 50 Hz

7.1 Zapálení

Stiskněte a podržte tlačítko **4** na **3** (tři) sekundy. Kamna se spustí zapálením.

Zobrazí se **START**, na levé straně displeje vidíme, že je aktivován ohřívač a sací ventilátor. Značka **tON** ukazuje, že pokojový termostat je připojen nebo přemostěn na připojení pro pokojový termostat (neaktivní). Poté máme na displeji text **ZAPALENI PELET** (ZAPÁLENÍ PELET) a na levé straně vidíme, že podávání pelet je aktivní.

Po zapálení pelet a po zvýšení teploty spalin na hodnotu 60°C dostane regulace signál, že hoří a kamna dále pracují s nastavenými hodnotami.

7.2 Odstavení krbových kamen z provozu

Stiskněte a podržte tlačítko **4** na **3** (tři) sekundy. Na displeji je napsáno **ZAVEREC. CISTENI** (ZÁVĚREČNÉ ČIŠTĚNÍ). Sací ventilátor pracuje na maximum, podávání pelet je zastaveno.

7.3 Nastavení výkonu krbových kamen

V pracovní fázi je nutné nastavit pracovní výkon, ve kterém chceme kamna pracovat.

Nastavení pracovního výkonu je možné v rozsahu **1-5** a výběr požadovaného výkonu se provádí tlačítky **5** nebo **6**. Na horním řádku je napsáno **PRACE** (PRÁCE) a nastavený výkon, na spodním řádku vpravo bliká znak aktuálního pracovního výkonu. Výkon **1** je nejnižší a výkon **5** je nejvyšší výkon.

Regulace na kamnech je nastavena modulačně (výkon jde na nejnižší) funguje při dosažení 4°C pod nastavenou teplotu – **přečtěte si 7.5 Modulace**.

7.4 Nastavení pokojové teploty

Teplota se nastavuje tlačítky **1** a **2**. Teplota se nastavuje v rozsahu od 07°C do 40°C. Po požadovaný výběr je nutné potvrdit tlačítkem **SET**. Jedná se o tovární nastavení a není možné nastavit nižší nebo vyšší teplotu.

7.5 Modulace

Když se teplota přiblíží nastavené hodnotě, začne regulace modulovat svou práci a změní výkon na nejnižší. Modulace začíná 4 °C pod nastavenou teplotou.

PŘÍKLAD: Upravili jsme teplotu v kamnech na 22°C a výkon 5, regulace bude fungovat ve výkonu 4 při teplotě 19°C, při 20°C kamna budou pracovat ve výkonu 3, při 21°C výkon 2 a při 22° C je dosaženo, pak kamna pracují na výkonu 1. Zobrazí se **MODULACE**.

Pokud teplota stoupne nad nastavenou teplotu o 2°C, kamna se automaticky vypnou a na displeji se zobrazí **CEK-NA VYCHLAD.** (ČEKÁNÍ NA VYCHLADNUTÍ).

Když teplota v kamnech klesne o 2°C pod nastavenou tepl. regulace znovu spustí proces zapálení.

7.6 Čištění hořáku

Kamna mají při své práci nastaven časovač pro čištění nádoby, ve které peleta hoří. Tato fáze je zobrazena na displeji a práce kamen je nastavena na nižší výkon a sací ventilátor běží na maximum po určitou dobu nastavenou z výroby.

Po dokončení fáze čištění budou kamna pokračovat v provozu a výkon bude nastaven na výkon zvolený dříve.

8 Čištění a údržba

Pro zajištění správné funkce kamen je nutné čištění a údržba. O tom, jak často je nutné kamna čistit, rozhoduje v první řadě kvalita pelet a intenzita vytápění.

Spalovací nádobu je třeba denně kontrolovat, zda v ní nejsou zbytky popela a sazí, které by mohly ucpat vzduchové otvory. Prostor pod spalovací nádobu můžete vyčistit vysavačem.

1. Vypněte krbová kamna a počkejte, až vychladne.

2. Otevřete dvířka krbových kamen.

3. Použijte rukavici k vyprázdnění topeniště od usazenin hoření, abyste mohlije zajištěno neomezené proudění vzduchu pro účinné spalování. Pomocí ochranné rukavice vyjměte topeniště z tácu a obsah nalijte do ohnivzdorné nádoby.

4. Vyčistěte otvory na samotném topeništi od usazenin vhodným nástrojem.

5. Umístěte topeniště zpět na své místo a ujistěte se, že správně sedík trubce ohřívače.

6. Vysajte louh ve spalovací komoře vysavačem louhu.

7. Před zapálením zavřete dvířka.

POZOR: Vysávání prostoru pod spalovací nádobou je povoleno pouze po kontrole, zda v popelu nejsou uhlíky. Vysávání uhlíků může způsobit vznícení vysavače.

8.1 Čištění skla dveří

Na skle se může vytvořit usazenina velmi jemného popela z dřevěných pelet. V závislosti na kvalitě pelet může být zbytek světlý nebo tmavý.
Sklo dvířek čistěte nejlépe vlhkým hadříkem pouze za studena!

8.2 Čištění komínových výstupů

Minimálně dvakrát ročně nebo po 700 kg pelet je nutné vyčistit spalinové cesty. Kouřovody jsou umístěny za topeniště.

Odstraňte kryt nad topeništěm (odstraňte dvě matice, jak je znázorněno na obrázku) a vyčistěte kouřové potrubí pod teplotním čidlem pomocí čisticího kartáčku.

8.3 Čištění komoru spalin

Minimálně dvakrát ročně nebo po 700 kg pelet je nutné vyčistit komoru spalin.

Odstraňte kryt z krbových kamen, jak je znázorněno na obrázku. Při sejmutí krytu opatrně odpojte displej.

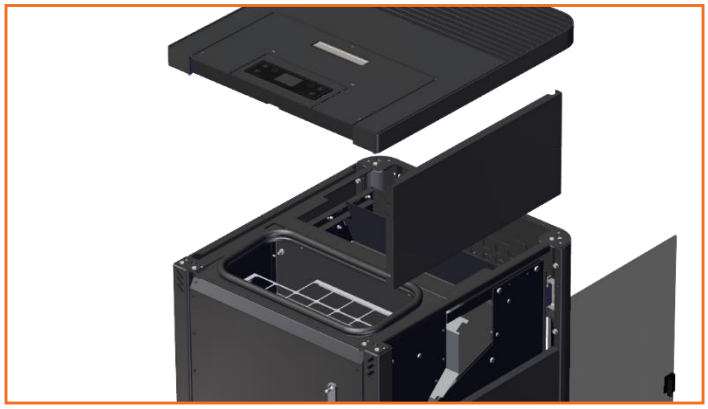

Odstraňte boční panel tahem nahoru za jednotlivé části bočního panelu.

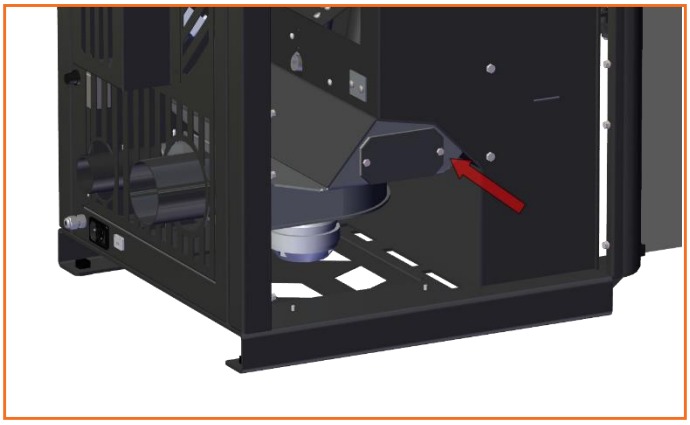

Odšroubujte dva šrouby na krytu spalinové komory. Sejměte revizní kryt z pláště kouřovodu. Vysajte zbytky spalování z pláště kouřovodu. Proveďte čištění i na druhé straně krbových kamen.

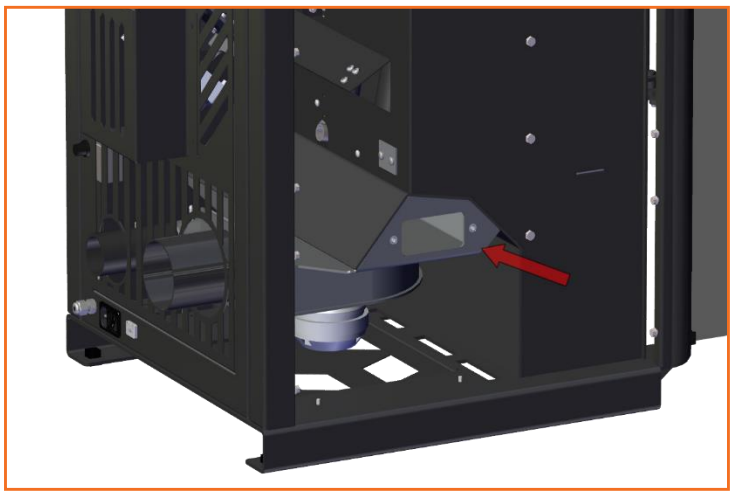

Po vyčištění vraťte všechny prvky v opačném pořadí. Při opětovné montáži dílů se ujistěte, že dobře těsní.

8.4 Čištění sacího ventilátoru

Minimálně dvakrát ročně nebo po 700 kg pelet je nutné vyčistit sací ventilátor od spalin. Pro vyčištění a kontrolu sacího ventilátoru je nutné odstranit čtyři šestihranné šrouby na spodní straně krbových kamen. Poté opatrně vytáhněte motor sacího ventilátoru směrem dolů z krytu. Pro čištění kouřovodů a ventilátoru od popela použijte vysavač. Při zavírání dávejte pozor na těsnění.

8.5 Čištění zásobníku na pelety

Zcela vyprázdněnou nádobu ihned neplňte, ale vysavačem vysajte zbývající prach.

9 Napájení

Krbová kamna jsou potřeba připojit k elektrické síti 230 V, 50 Hz pomocí samostatné 6-10 A (rychlé) pojistky.

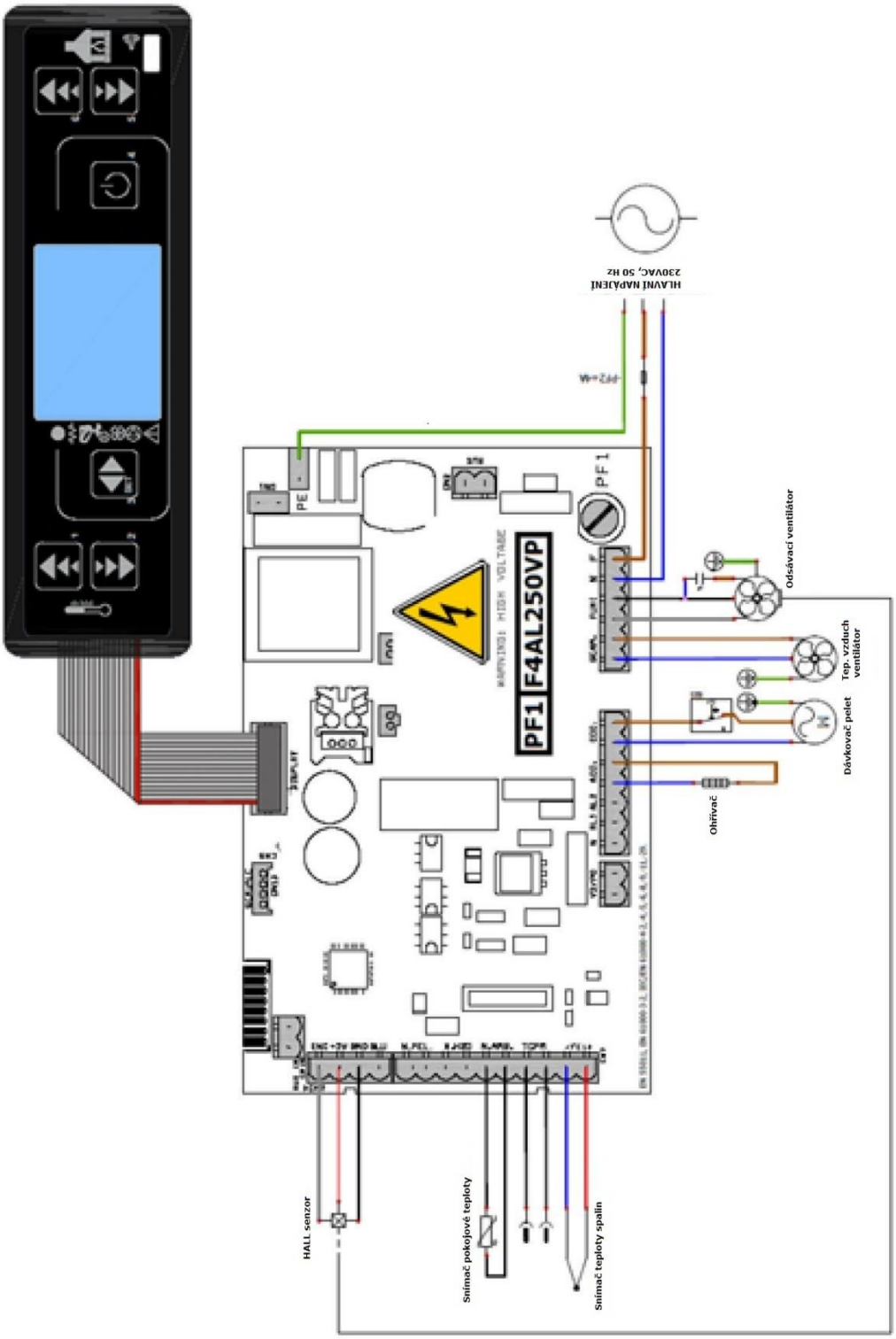

10 Alarmy

Tisk na displeji	Vysvětlení	Řešení
	Alarm aktivní - viditelná značka vedle značky alarmu	Alarm lze zrušit stisknutím tlačítka 4. Poté se na displeji zobrazí **ZAVEREC. CISTENI** (ZÁVĚREČNÉ ČIŠTĚNÍ), které trvá 4 minuty. Poté můžeme kamna znovu zapnout, pokud jsme problém vyřešili.
KOUROVA SONDA AL2	Kouřová sonda je vadné nebo není připojeno.	Zavolejte servis
PREHRATY KOUR AL3	Maximální dosažená teplota plamene je nad 900°C. Alarm seznamů kamna je aktivní a vypne se.	Kamna nebyla vyčištěna, kouřová sonda je znečištěna. Vyčistěte kamna a restartujte zapálení. Nadměrné množství krmných pelet. Zavolejte servis
SAC.VENT CHYBA AL4	Chyba sacího ventilátoru. Zaseknutá vrtule ventilátoru Vadný kodér (počítadlo otáček ventilátoru kouře)	Zavolejte servis Resetujte BT
CHYBA ZAPALENI AL5	Selhalo zapálení.	Žádné pelety ve skladu - naplňte pelety do sila Dávkovací spirála prázdná - počáteční plnění Dávkovací spirála přilepená cizím předmětem – čistá Nekvalitní pelety (mokré pelety, dlouhé pelety, prach na pelety) - změňte druh pelet Ohřivač pelet je vadný - vyměňte jej Kontaktujte servis Restartujte kamna.
BEZ PELET AL6	Během provozu kamen klesla teplota spalin pod povolené hodnoty.	Žádné pelety ve skladu - naplňte pelety v nádrži Dávkovací spirála prázdná - počáteční plnění Dávkovací spirála přilepená cizím předmětem – čistá Nekvalitní pelety (mokré pelety, dlouhé pelety, prach na pelety) - změňte druh pelet Zavolejte servis
BEZPECNOSTNI TERMOSTAT AL7	Bezpečnostní termostat byl aktivován, protože je krb přehřátý.	Počkejte, až kamna vychladnou, a poté odšroubujte plastový uzávěr a vhodný nástroj pro resetování spínače. Zavolejte servis.
VYPADEK NAPAJENI	Kamna jsou bez proudu	Resetujte alarm a začněte znovu.

11 Poučení o bezpečné demontáži a správné likvidaci krbových kamen

11.1 Likvidace

Následující prvky jsou vyrobeny z kovu a lze je likvidovat na skládkách kovů:

- **kamna**
- **krycí plechy**
- **napájecí systém (kromě motoru)**
- **silo**
- **topeniště**

Elektronické součástky lze recyklovat.

Sklo, skelná vata a plastové díly lze recyklovat na skládkách.

Motorový šnek je vyroben z několika druhů materiálů, které lze recyklovat.

Olej a kondenzátory lze likvidovat pouze na speciálních skládkách odpadu.

12 Záruka

12.1 Záruční doba

Záruční doba 5 let se vztahuje na těleso kamen, plechové kryty a silo na pelety a 2 roky na elektrický komponent (regulace, motor, zapalovač).
Společnost ThermoFLUX d.o.o. je odpovědný za servis v Bosně a Hercegovině během záruční doby za poruchy popsané v odstavci týkajícím se záručních podmínek.
Záruku v ostatních státech poskytuje autorizovaný dovozce-distributor.

12.2 Záruční podmínky

První spuštění kamen musí provést autorizovaný servis, nebo osoba pověřená ThermoFLUX nebo autorizovaný dovozce – distributor.

Kamna musí pracovat v souladu s podmínkami uvedenými v tomto návodu.

Kamna musí být instalována v souladu se všemi státními předpisy a právními podmínkami.

Kvalita pelet musí odpovídat všem normám uvedeným v tomto návodu.

12.3 Výjimka ze záruky

Záruka se nevztahuje na:

- **Neoprávněná a nedbalá manipulace a údržba**
- **Neoprávněné otevření a servis kamen**
- **Nesprávná instalace, mechanické poškození**
- **Škody způsobené nedodržením pokynů uvedených v návodu**

Škody způsobené jinými podmínkami, jako jsou: oheň a voda, vysoké napětí, úder hromu.

13 EU štítek

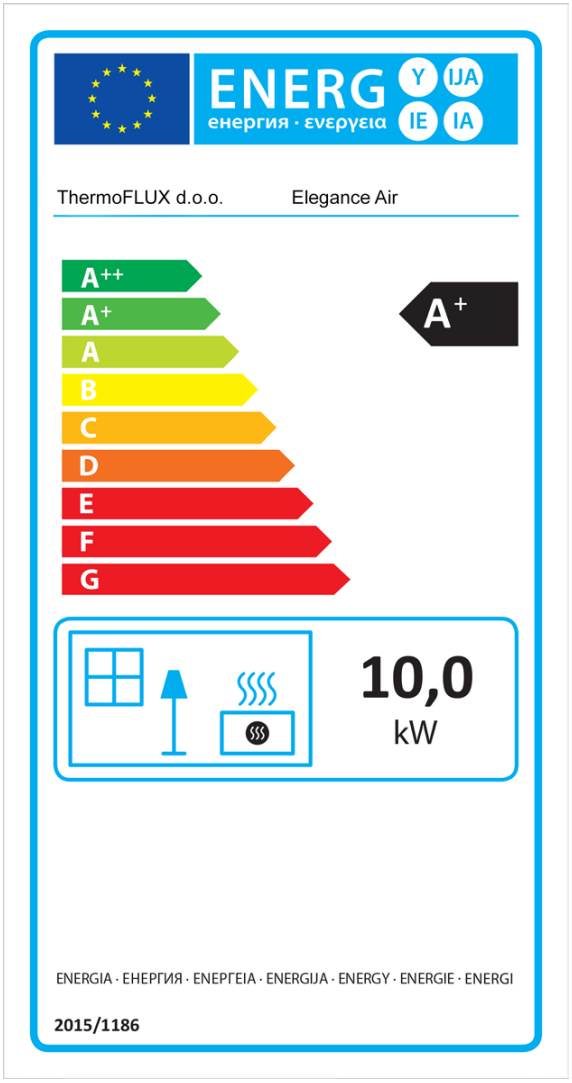
ENERG
Y
IJA
IE
IA
енергия · ενεργεια
ThermoFLUX d.o.o.
Elegance Air
A++
A+
A
B
C
D
E
F
G
A+
10,0
kW
ENERGIA · ЕНЕРГИЯ · ΕΝΕΡΓΕΙΑ · ENERGIJA · ENERGY · ENERGIE · ENERGI
2015/1186

14 Technický personál

Seznam technického personálu a autorizovaných distributorů naleznete na našich webových stránkách:

www.thermoflux.ba/serviseri

ThermoFLUX d.o.o.
Bage br.3, Jajce
Bosna a Hercegovina
Tel +387-30-657-100
www.thermoflux.ba